9Z
10Zp+

78 – 91 kNm	7,9 – 9,5 m	3,09 – 3,10 m	3,8 – 5 m	1.990 – 2.090 kg	420°	20 kNm	255 – 295 bar	1x Minimum 80 l/min ~ 40 kW	2x Minimum 45 l/min ~ 45 kW	LS Minimum 150 l/min ~ 75 kW

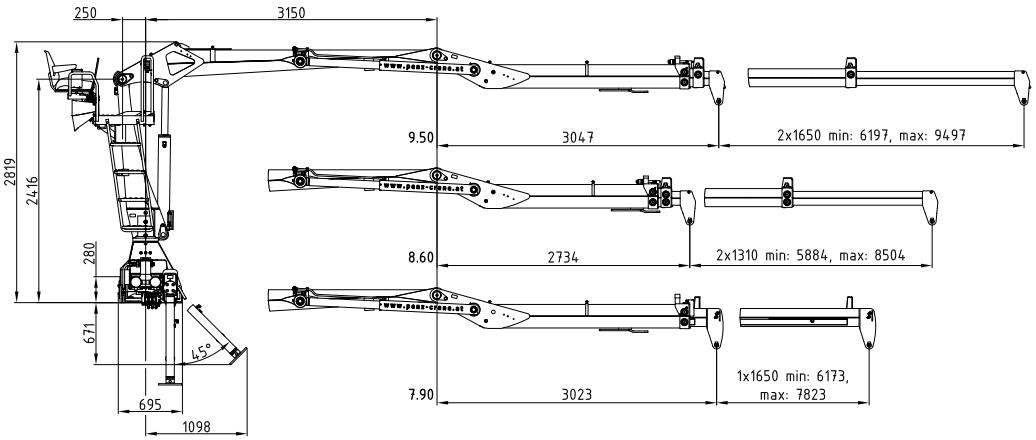

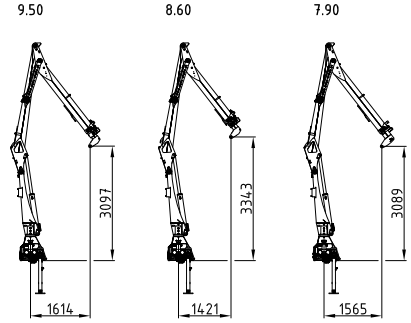

Kransockel 3800mm
Crane base 3800mm

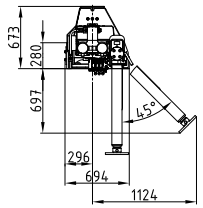

Kransockel 5000mm
Crane base 5000mm

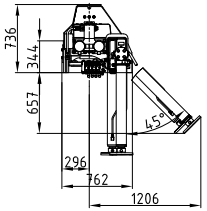

Klappabstützung
Folding support

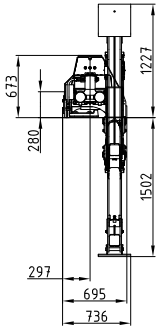

Kransockel *Kransockel 5000mm
Crane base *Kransockel 5000mm

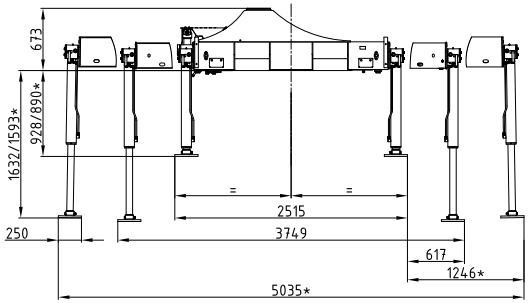

Klappabstützung
Folding support

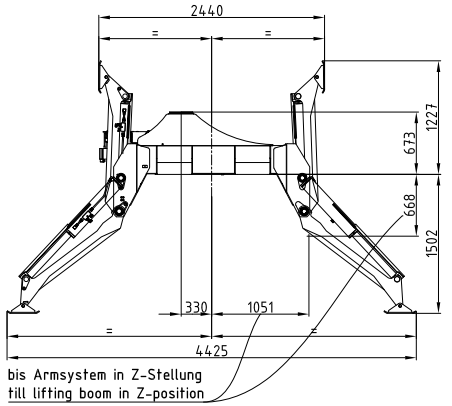

bis Armsystem in Z-Stellung
till lifting boom in Z-position

breit / wide
5000mm

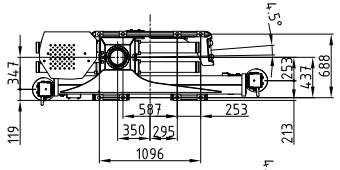

schmal / small
3800mm

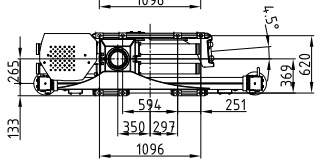

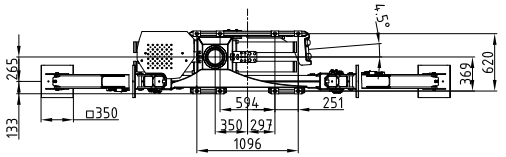

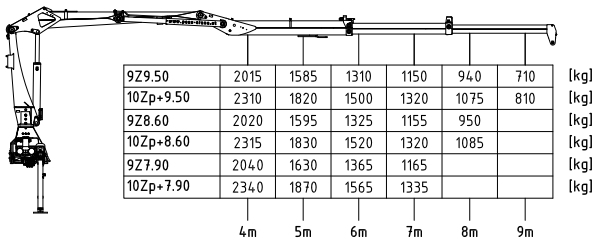

9Z9.50	2015	1585	1310	1150	940	710	[kg]
10Zp+9.50	2310	1820	1500	1320	1075	810	[kg]
9Z8.60	2020	1595	1325	1155	950		[kg]
10Zp+8.60	2315	1830	1520	1320	1085		[kg]
9Z7.90	2040	1630	1365	1165			[kg]
10Zp+7.90	2340	1870	1565	1335			[kg]
	4m	5m	6m	7m	8m	9m	

Rücksitz 01
Back seat 01

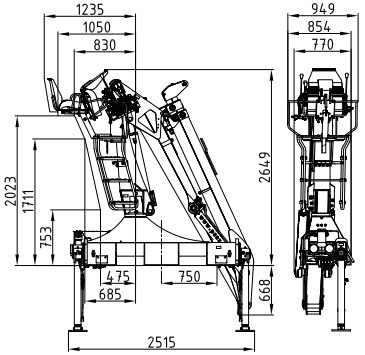

Seitensitz 04
Side seat 04

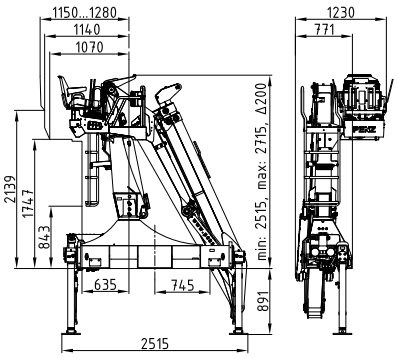
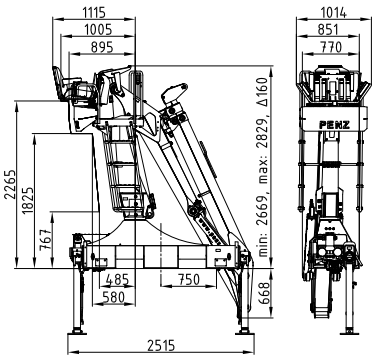
Rücksitz 04
Back seat 04